

01 PLANTA BAIXA
esc: 1:10

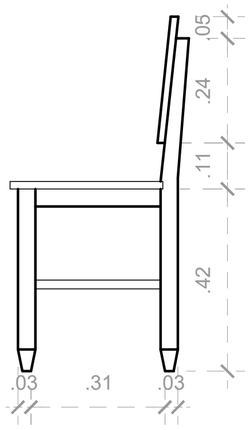

02 VISTA LATERAL
esc: 1:10

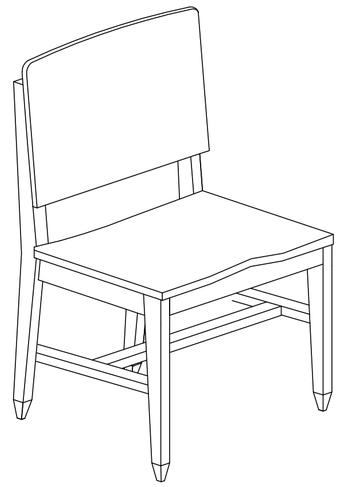

05 ISOMETRIA
esc: 1:10



CADEIRA DE MADEIRA SEM BRAÇOS FOLHEADO EM PADRÃO SUCUPIRA, COM ASSENTO ANATÔMICO E PÉS QUADRADOS TORNEADOS COM TRAVAMENTO LATERAL E CENTRAL, ALÉM DE ACABAMENTO EM LATÃO NOS PÉS

DIMENSÕES: 0,82 x 0,40 x 0,37 M

MATERIAL: MADEIRA E FERRAGENS

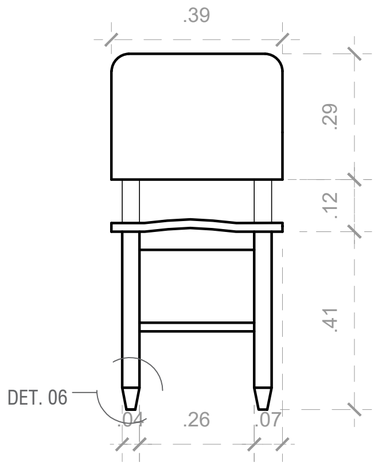

03 VISTA FRONTAL
esc: 1:10

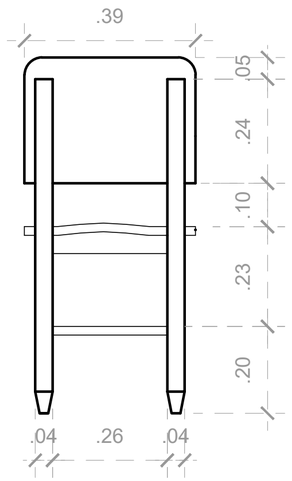

04 VISTA TRASEIRA
esc: 1:10

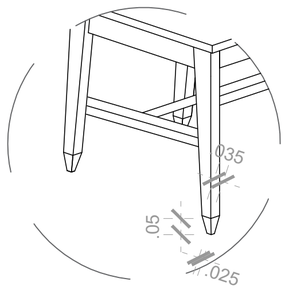

06 DET. PÉS
esc: 1:10

LEVANTAMENTO DE MOBILIÁRIO DO PALÁCIO GUSTAVO CAPANEMA

CONTEÚDO
PROJETO EXECUTIVO DA CADEIRA DE MADEIRA TIPO 10 - PGC - CA - 8

PROJETO 914BRZ1157 EDUCAÇÃO DE QUALIDADE NO BRASIL: POR UMA EDUCAÇÃO INCLUSIVA, EQUITATIVA E DE QUALIDADE, COM OPORTUNIDADES DE APRENDIZAGEM PARA TODOS.

CONTRATO UNESCO SA-129/2025

AUTOR: YRVIN DUARTE

DATA
13/04/2025

ESCALA
INDICADO

FOLHA
14/50